MAQUINARIA MN

FICHAS TÉCNICAS

Catálogo general de maquinaria y equipos



COLECCIÓN DE
FICHAS TÉCNICAS

PORTADA OFICIAL

FICHA TÉCNICA

Motoconformadora John Deere 772D

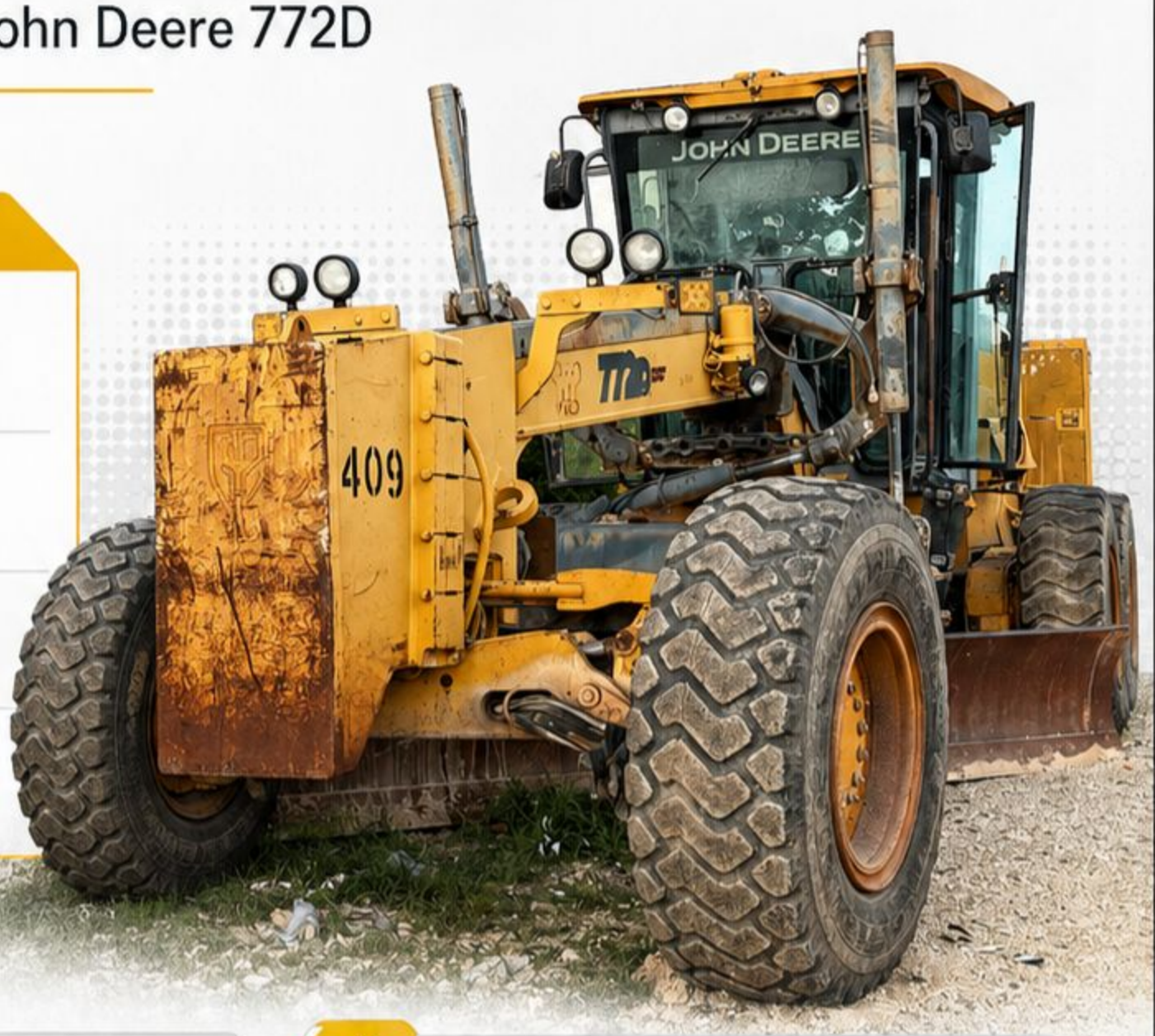

IDENTIFICACIÓN

- Número de serie: **DW772DX604407**
- Marca: **John Deere**
- Tipo de equipo: **Motoconformadora**
- Modelo identificado: **772D**

ESPECIFICACIONES PRINCIPALES

- Motor: John Deere 6081H, 6 cilindros, turboalimentado
- Cilindrada: 8.1 L
- Potencia neta: 185 hp (marchas 1–2) / 215 hp (marchas 4–6)
- Potencia máxima: 230 hp
- Régimen nominal: 2000 rpm
- Peso operativo aprox.: 15,547 kg (34,280 lb)
- Ancho de cuchilla: 3.69 m (12.10 ft)

DIMENSIONES

Longitud total:	**8.81 m**
Ancho sobre llantas:	**2.49 m**
Altura a la cabina:	**3.18 m**
Distancia entre ejes:	**6.12 m**

APLICACIONES

- Nivelación y perfilado de caminos
- Conformación de plataformas
- Mantenimiento de terracerías
- Trabajos de corte y afinado

Ficha técnica elaborada con base en el número de serie proporcionado y especificaciones de referencia del modelo 772D.

FICHA TÉCNICA

Retroexcavadora CASE 851EX-SS

CASE CONSTRUCTION

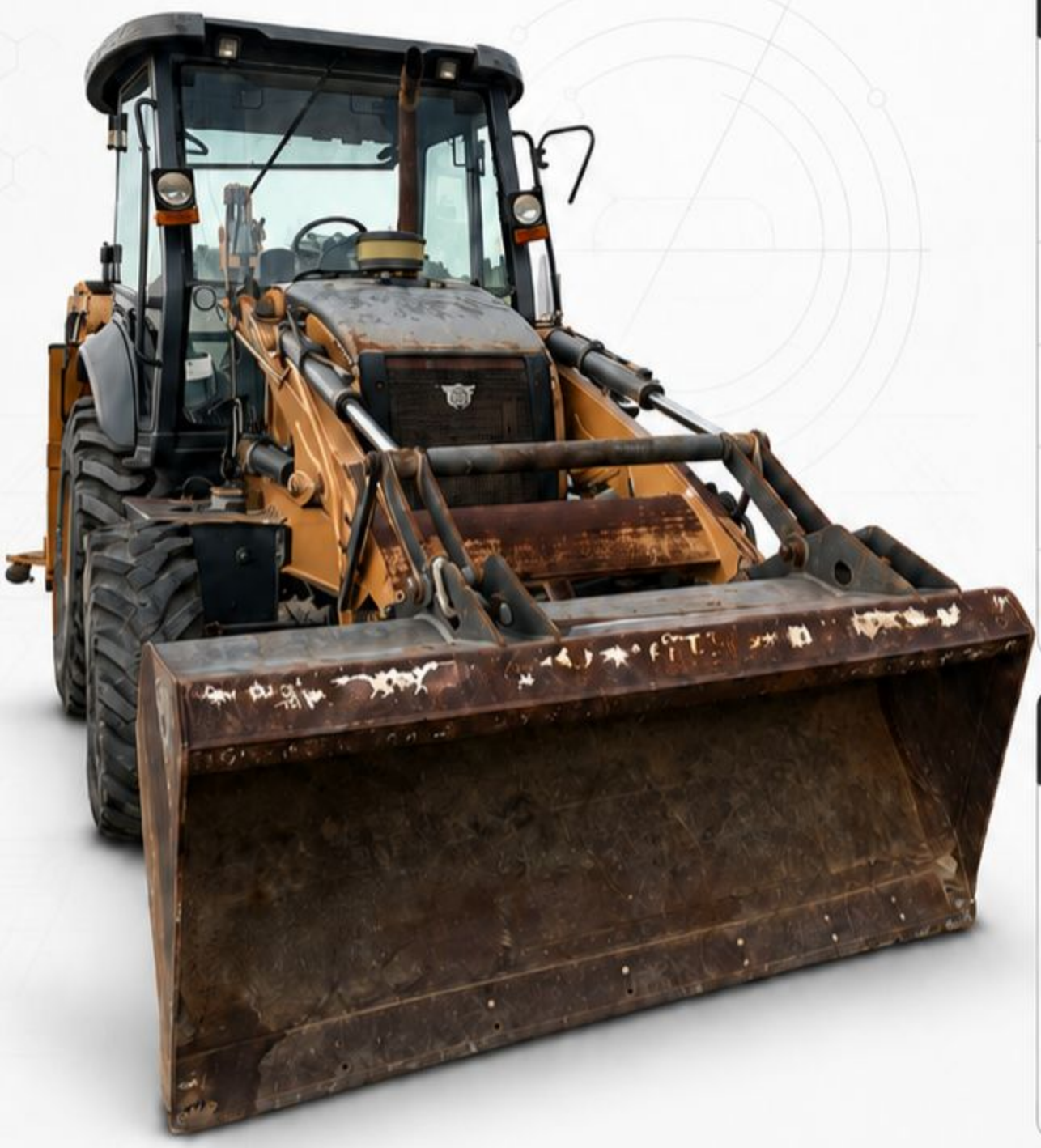

IDENTIFICACIÓN

- Número de serie: **NKJ851EXCHKH00798**
- Marca: **CASE**
- Modelo identificado: **851EX-SS**
- Tipo de equipo: **Retroexcavadora**
- Configuración: **4x4**
- Año de referencia: **2017**

CONFIGURACIÓN IDENTIFICADA

- Cabina cerrada
- Cucharón cargador de 88 in
- Desplazamiento lateral (Side Shift)
- Cucharón retroexcavador de 34 in

ESPECIFICACIONES PRINCIPALES

- Motor: FPT / IVECO 8045,45, 4 cilindros, turboalimentado
- Potencia del motor: **70 kW / 95 hp**
- Cilindrada: **3.9 L**
- Peso operativo aprox.: **8,230 kg**
- Capacidad del cucharón cargador: **1.2 m³**
- Capacidad máxima de levante: **1,530 kg**
- Velocidad de traslado: **39.2 km/h**
- Sistema hidráulico: **110 L**

APLICACIONES

- Excavación y zanjeo
- Carga de material
- Nivelación y limpieza de terreno
- Trabajos de mantenimiento y obra civil
- Maniobras en construcción y urbanización



Ficha técnica elaborada con base en el número de serie proporcionado y especificaciones de referencia del modelo CASE 851EX-SS.

FICHA TÉCNICA

Retroexcavadora Volvo BL70



IDENTIFICACIÓN

Número de serie:
VCE0BL70E00011528

Marca:
Volvo

Tipo de equipo:
Retroexcavadora

Modelo identificado:
BL70

ESPECIFICACIONES PRINCIPALES

Motor:
Volvo D5D, diésel turboalimentado

Potencia bruta:
70 kW / 94 hp

Cilindrada:
4.0 L

Peso operativo aprox.:
8,600 kg

Capacidad del cucharón cargador:
1.0 m^3

Capacidad de levante del cargador:
3,320 kg

Fuerza de arranque del cucharón:
56.5 kN

Fuerza de excavación del cucharón retro:
59.1 kN

DIMENSIONES

Longitud total:	**7.35 m**
Ancho total:	**2.38 m**
Altura a la cabina:	**2.90 m**
Profundidad de excavación:	**4.39 m**

APLICACIONES

- Excavación y zanjeo
- Carga y manejo de material
- Nivelación y limpieza de terreno
- Mantenimiento de obras y servicios

Ficha técnica elaborada con base en el número de serie proporcionado y especificaciones de referencia del modelo BL70.

FICHA TÉCNICA

Tractor topador Caterpillar D8T



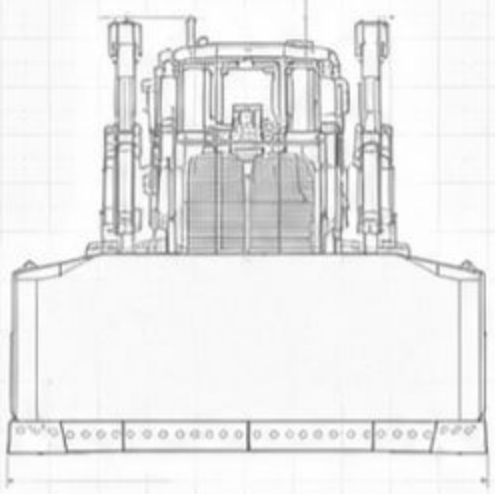

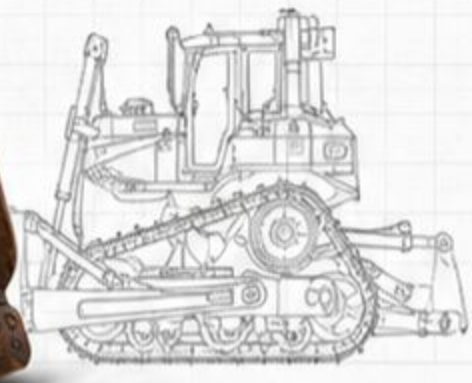

IDENTIFICACIÓN

Número de serie:	LHX28824
Marca:	Caterpillar
Tipo de equipo:	Tractor topador de oruga
Modelo identificado:	D8T

ESPECIFICACIONES PRINCIPALES

Motor:	Cat C15 ACERT, 6 cilindros, turboalimentado
Potencia bruta:	259 kW / 347 hp
Potencia neta:	231 kW / 310 hp
Cilindrada:	15.2 L
Peso operativo aprox.:	39,795 kg
Capacidad de hoja SU:	10.3 m^3
Capacidad de combustible:	643 L

APLICACIONES

- Empuje y movimiento de tierra
- Nivelación y conformación de terreno
- Apertura y mantenimiento de caminos
- Trabajos de desmonte y terracería

Ficha técnica elaborada con base en el número de serie proporcionado y especificaciones de referencia del modelo D8T.

FICHA TÉCNICA

Tractor topador Caterpillar D8T



IDENTIFICACIÓN

Número de serie:	J8B-02640
Marca:	Caterpillar
Modelo identificado:	D8T
Tipo de equipo:	Tractor topador de oruga
Serie / prefijo:	J8B

ESPECIFICACIONES PRINCIPALES

Motor:	Cat C15 ACERT, 6 cilindros, turboalimentado
Potencia bruta:	259 kW / 347 hp
Potencia neta:	231 kW / 310 hp
Cilindrada:	15.2 L
Peso operativo aprox.:	39,795 kg
Capacidad de hoja SU:	10.3 m^3
Capacidad de combustible:	643 L

APLICACIONES

- Empuje y movimiento de tierra
- Nivelación y conformación de terreno
- Apertura y mantenimiento de caminos
- Trabajos de desmonte y terracería

Ficha técnica elaborada con base en el número de serie proporcionado y especificaciones de referencia del modelo D8T.

FICHA TÉCNICA

Tractor topador Caterpillar D7H

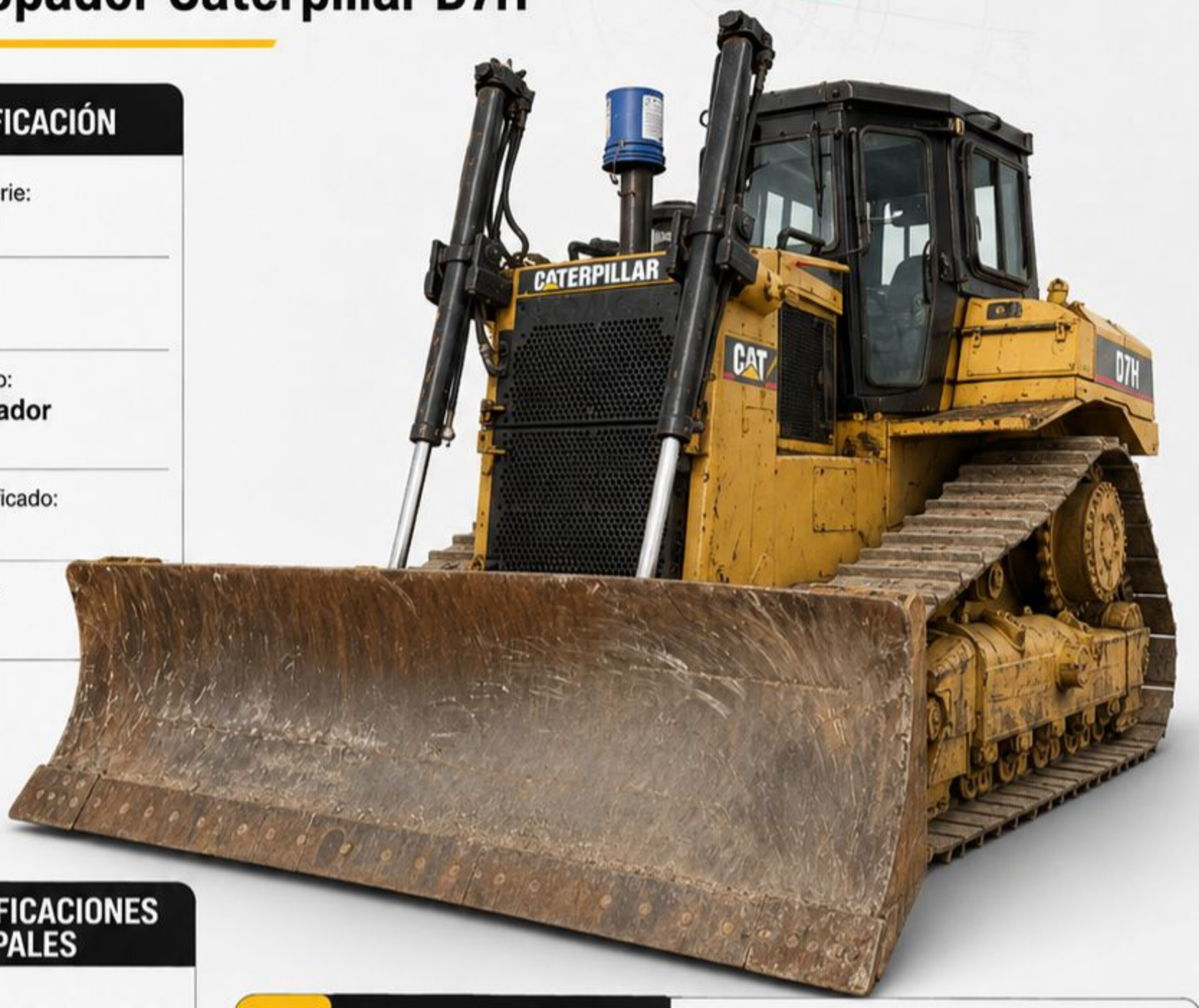

1 IDENTIFICACIÓN

- Número de serie: **79Z01564**
- Marca: **Caterpillar**
- Tipo de equipo: **Tractor topador de oruga**
- Modelo identificado: **D7H**
- Serie / prefijo: **79Z**

2 ESPECIFICACIONES PRINCIPALES

- Motor: **Cat 3306, diésel turboalimentado, 6 cilindros**
- Potencia bruta: **172.3 kW / 231 hp**
- Potencia neta: **160.3 kW / 215 hp**
- Cilindrada: **10.5 L**
- Peso operativo aprox.: **23,648 kg**
- Transmisión: **Powershift planetaria**
- Capacidad de combustible: **488 L**

3 DIMENSIONES

- **A** Longitud con hoja aprox.: **5.56 m**
- **B** Altura a la cabina: **3.34 m**
- **C** Ancho de hoja aprox.: **3.84 m**
- **D** Ancho de zapata aprox.: **0.56 m**

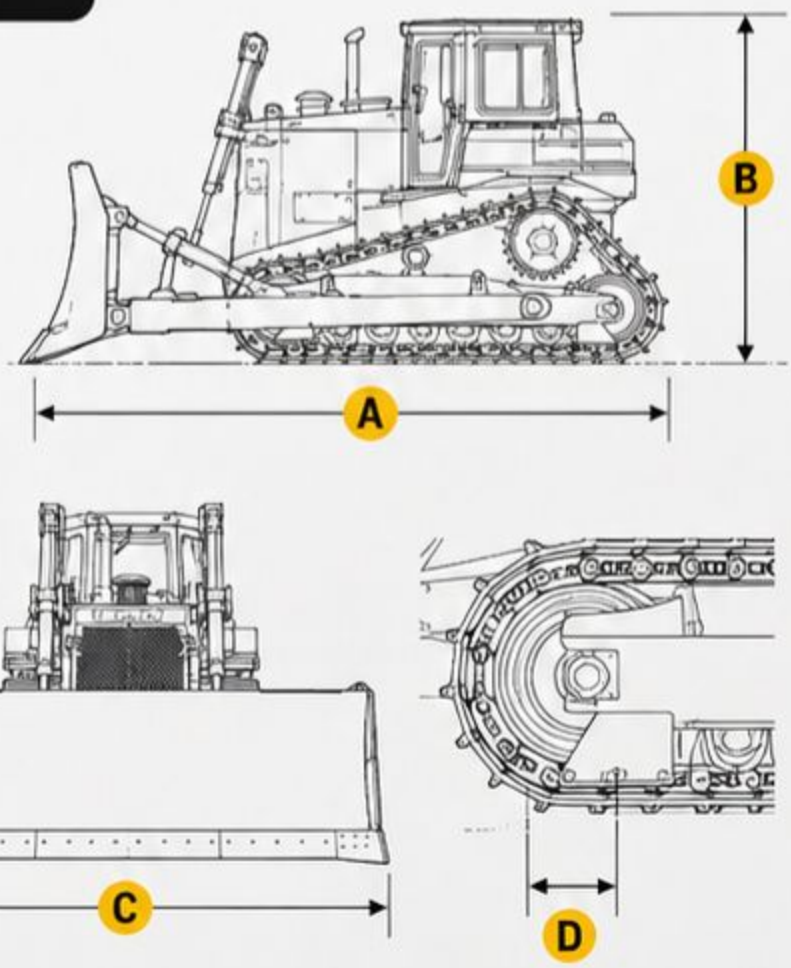

4 APLICACIONES

- Empuje y movimiento de tierra
- Nivelación y conformación de terreno
- Apertura y mantenimiento de caminos
- Trabajos de desmonte y terracería

Ficha técnica elaborada con base en el número de serie proporcionado y especificaciones de referencia del modelo D7H.

FICHA TÉCNICA

DOOSAN

CONSTRUIDO PARA EL DESEMPEÑO

Excavadora hidráulica Doosan DX280LC-3



1. IDENTIFICACIÓN

Número de serie:	DXCCEBDGEN0021137
Marca:	Doosan
Modelo identificado:	DX280LC-3
Tipo de equipo:	Excavadora hidráulica sobre orugas
Implemento visible:	Martillo hidráulico

2. ESPECIFICACIONES PRINCIPALES

- **Motor:** Doosan DL08, diésel turboalimentado, 6 cilindros
- **Potencia neta aprox.:** 141 kW / 189 hp
- **Peso operativo aprox.:** 27,500 kg
- **Capacidad de combustible:** 400 L
- **Profundidad máxima de excavación aprox.:** 6.6 m
- **Alcance máximo a nivel de suelo aprox.:** 10.2 m
- **Sistema auxiliar:** Línea hidráulica para martillo

3. DIMENSIONES

- **Longitud de transporte aprox.:** 10.1 m
- **Ancho de transporte aprox.:** 3.2 m
- **Altura de transporte aprox.:** 3.2 m
- **Longitud de oruga al suelo aprox.:** 3.7 m

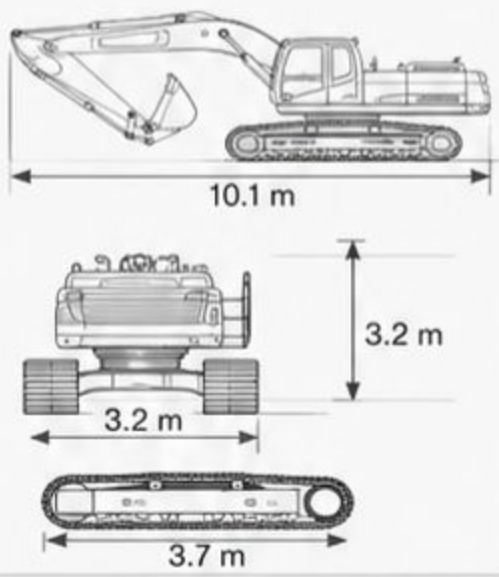

4. APLICACIONES

- Demolición y rompimiento con martillo
- Excavación general
- Zanjeo y movimiento de material
- Carga y limpieza de obra

Ficha técnica elaborada con base en el número de serie proporcionado y especificaciones de referencia del modelo identificado.

FICHA TÉCNICA

Excavadora hidráulica Hyundai

HYUNDAI
CONSTRUCTION EQUIPMENT



1 IDENTIFICACIÓN

Número de serie:	**HHKHE944TE0000960**
Marca:	**Hyundai**
Tipo de equipo:	**Excavadora hidráulica sobre orugas**
Implemento visible:	**Cucharón**
Configuración observada:	**Cabina con protección frontal**
Modelo de referencia:	**HX340SL**

2 ESPECIFICACIONES PRINCIPALES

Motor:	**HYUNDAI HM5.9, diésel, 6 cilindros**
Potencia nominal:	**110 kW / 147 hp**
Peso operativo aprox.:	**21,260 kg**
Capacidad de combustible:	**340 L**
Capacidad de cucharón aprox.:	**0.92 m^3**
Profundidad máxima de excavación aprox.:	**6.73 m**
Alcance máximo a nivel de suelo aprox.:	**9.82 m**
Ancho de zapata aprox.:	**600 mm**

3 DIMENSIONES

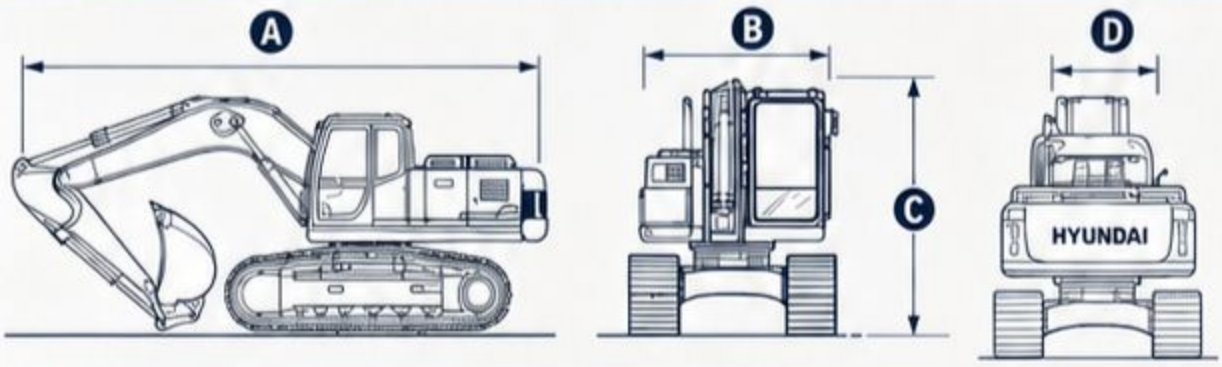

A	Longitud de transporte aprox.:	**9.53 m**
B	Ancho de transporte aprox.:	**2.99 m**
C	Altura de transporte aprox.:	**3.00 m**
D	Radio de giro trasero aprox.:	**2.84 m**

4 APLICACIONES

- Excavación general
- Movimiento de material
- Carga y limpieza de obra
- Zanjeo y conformación
- Trabajos en construcción y terracería

Ficha técnica elaborada con base en el número de serie proporcionado, observación visual del equipo y especificaciones de referencia de una excavadora Hyundai clase 22 t.

FICHA TÉCNICA

HYUNDAI

Excavadora hidráulica Hyundai 220S



1 IDENTIFICACIÓN

- Número de serie: **HHKHK606KE0004069**
- Marca: **Hyundai**
- Modelo identificado: **220S**
- Tipo de equipo: Excavadora hidráulica sobre orugas
- Implemento visible: Martillo hidráulico

2 ESPECIFICACIONES PRINCIPALES

Motor:	HYUNDAI HM5,9, diésel, 6 cilindros
Potencia nominal:	110 kW / 147 hp
Peso operativo aprox.:	21,260 kg
Capacidad de combustibile:	340 L
Profundidad máxima de excavación aprox.:	6.73 m
Alcance máximo a nivel de suelo aprox.:	9.82 m
Ancho de zapata aprox.:	600 mm

3 DIMENSIONES

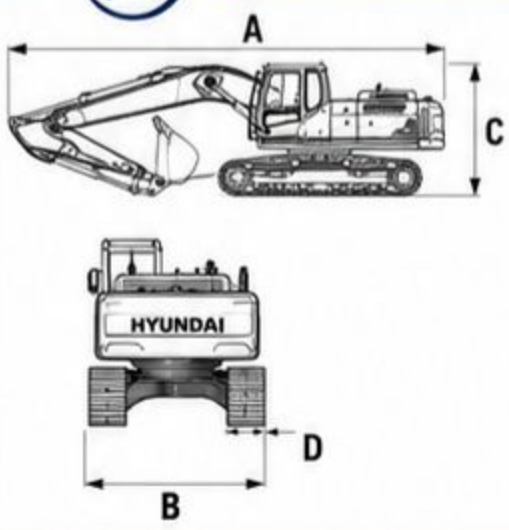

- **A** Longitud de transporte aprox.: **9.53** m
- **B** Ancho de transporte aprox.: **2.99** m
- **C** Altura de transporte aprox.: **3.00** m
- **D** Radio de giro trasero aprox.: **2.84** m

* Medidas aproximadas.

4 APLICACIONES

- Demolición y rompimiento con martillo
- Excavación general
- Zanjeo y movimiento de material
- Carga y limpieza de obra



Ficha técnica elaborada con base en el número de serie proporcionado, identificación visual del equipo y especificaciones de referencia de la clase/modelo 220S.

FICHA TÉCNICA

/WOODCHUCK

Astilladora remolcable Woodchuck Hyroller 1200



1. IDENTIFICACIÓN

Número de serie:	3-1-97
Marca identificada:	Woodchuck
Modelo identificado:	Hyroller 1200
Tipo de equipo:	Astilladora / trituradora de ramas remolcable
Configuración visible:	Unidad sobre remolque de un eje
Sistema de alimentación:	Hyroller hidráulico

2. ESPECIFICACIONES PRINCIPALES

Capacidad máxima de material:	12 in / 305 mm
Sistema de corte:	Disco astillador
Motor de referencia:	Diésel industrial
Potencia de referencia aprox.:	80 hp
Montaje:	Remolcable
Enganche:	Tipo anillo / pintle
Descarga:	Chimenea superior orientable
Aplicación principal:	Trituración de ramas y residuos leñosos

3. COMPONENTES VISIBLES



A. Tolva / mesa de alimentación
B. Rodillo de alimentación
C. Cámara de corte / disco
D. Chimenea de descarga
E. Chasis remolcable con rueda

** Identificación visual de componentes principales.*

4. APLICACIONES

- Poda urbana y jardinería
- Reducción de residuos forestales
- Limpieza de lotes y áreas verdes
- Manejo de ramas para transporte o disposición
- Servicios municipales y contratistas

Ficha técnica elaborada con base en el número de serie proporcionado, observación visual del equipo y especificaciones de referencia del modelo identificado. Algunas características pueden variar según el año y la configuración de la unidad.

FICHA TÉCNICA ///

MINICARGADOR
DE DIRECCIÓN DESLIZANTE

NÚMERO DE SERIE

N7M454366

Minicargador robusto y versátil, diseñado para trabajos exigentes en construcción, movimiento de tierras, agricultura y mantenimiento en general. Su tamaño compacto y gran fuerza de empuje lo hacen ideal para operar en espacios reducidos con máxima eficiencia.



CARACTERÍSTICAS PRINCIPALES

- Alto rendimiento y gran fuerza de empuje
- Diseño compacto para acceso a espacios reducidos
- Compatibilidad con múltiples implementos
- Cabina segura con visibilidad panorámica
- Fácil mantenimiento y operación intuitiva
- Estructura robusta para trabajos pesados

APLICACIONES

- Construcción
- Movimiento de tierras
- Agricultura
- Mantenimiento y limpieza

MOTOR

Marca	Diesel
Modelo	4 cilindros
Potencia neta	49 HP (36.6 kW)
Cilindrada	2.2 L
Sistema de enfriamiento	Liquido
Combustible	Diésel
Depósito de combustible	80 L (21.1 gal)

ESPECIFICACIONES TÉCNICAS

Modelo	Minicargador de dirección deslizante
Número de serie	N7M454366
Tipo de dirección	Deslizante (Skid Steer)
Capacidad nominal de operación	680 kg (1,500 lb)
Carga de vuelco	1,360 kg (3,000 lb)
Fuerza de arranque (cucharón)	1,720 kg (3,800 lb)
Altura máxima al pasador	2,980 mm (117.3 in)
Altura de descarga	2,250 mm (88.6 in)
Alcance de descarga	840 mm (33.1 in)
Capacidad del cucharón estándar	0.40 m^3 (0.52 yd^3)
Peso operativo	2,720 kg (6,000 lb)
Tracción	4x4
Neumáticos	10-16.5, 10 lonas
Ancho total (con cucharón)	1,720 mm (67.7 in)
Longitud total (con cucharón)	3,320 mm (130.7 in)
Altura total	1,980 mm (78.0 in)

EQUIPAMIENTO ESTÁNDAR

- Cucharón estándar
- Cabina con estructura ROPS/FOPS
- Controles por joysticks
- Cinturón de seguridad
- Luces de trabajo delanteras
- Enganche rápido manual
- Sistema hidráulico auxiliar
- Alarmas de respaldo
- Manual de operación

NOTA IMPORTANTE:
Las especificaciones pueden variar sin previo aviso.
Para más información consulte el manual del operador.

FICHA TÉCNICA

CAMIÓN
VOLTEO

NÚMERO DE SERIE

3HTMT28M053692

CAPACIDAD DE CAJA
14 m³

Camión volteo robusto y confiable, diseñado para el transporte de materiales a granel como piedra, grava, arena y escombro. Su estructura resistente y su potente motor lo convierten en la solución ideal para trabajos exigentes en construcción, minería y obra pública.



CARACTERÍSTICAS PRINCIPALES

- Alta resistencia y durabilidad para trabajos pesados.
- Caja volteo de gran capacidad para mayor productividad.
- Motor potente que garantiza fuerza y rendimiento.
- Chasis reforzado para mayor seguridad.
- Fácil mantenimiento y disponibilidad de refacciones.

APLICACIONES

- Transporte de materiales a granel
- Construcción
- Minas y canteras
- Obra pública y mantenimiento vial

DIMENSIONES GENERALES (APROX.)

Largo total	8.20 m
Ancho total	2.50 m
Alto total	3.20 m
Distancia entre ejes	5.40 m
Volumen de la caja	14 m³

ESPECIFICACIONES TÉCNICAS

Tipo de unidad	Camión Volteo
Número de serie	3HTMT28M053692
Capacidad de la caja	14 m³
Capacidad de carga aproximada	24,000 kg
Peso bruto vehicular (PBV)	33,000 kg
Peso vehicular (vacío)	9,000 kg (aprox.)
Motor	Diésel
Potencia	260 – 300 HP (aprox.)
Transmisión	Manual
Número de velocidades	9 velocidades (avance)
Tracción	6x4
Frenos	Aire
Dirección	Hidráulica
Suspensión delantera	Muelles semielípticos
Suspensión trasera	Muelles semielípticos
Neumáticos	11.00 R20
Capacidad de tanque de combustible	200 L (aprox.)

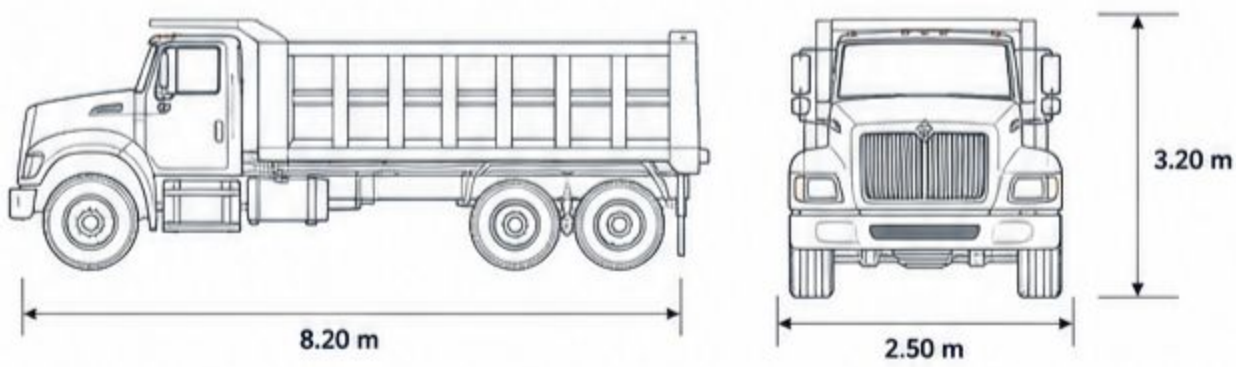

EQUIPAMIENTO ESTÁNDAR

- Caja de volteo de acero de alta resistencia (14 m³)
- Sistema hidráulico de elevación de caja
- Tacógrafo
- Faros halógenos
- Espejos retrovisores de gran tamaño
- Asiento conductor ajustable
- Cinturones de seguridad
- Parasol
- Radio AM/FM

OBSERVACIONES

Unidad diseñada para ofrecer el máximo rendimiento en trabajos pesados. El mantenimiento periódico y el uso adecuado garantizan una larga vida útil y seguridad en la operación.

NOTA IMPORTANTE:
Las especificaciones pueden variar sin previo aviso.
Para más información consulte el manual del operador.

FICHA TÉCNICA

Tractor agrícola John Deere 5715

JOHN DEERE



1. IDENTIFICACIÓN

- **Número de serie:** PE4045E035612
- **Marca:** John Deere
- **Modelo identificado:** 5715
- **Tipo de equipo:** Tractor agrícola utilitario
- **Configuración visible:** 4x4 con estación abierta y toldo ROPS

2. ESPECIFICACIONES PRINCIPALES

- **Motor:** John Deere PowerTech 4045TP066, diésel turboalimentado, 4 cilindros, 4.5 L
- **Potencia del motor:** 89 hp / 66.4 kW
- **Potencia TDF aprox.:** 77 hp / 57.4 kW
- **Transmisión:** 9F / 3R
- **Capacidad de combustible:** 95 L
- **Sistema hidráulico:** centro abierto, 56.9 L/min
- **Capacidad de levante trasero:** 2,100 kg
- **Peso aprox. 4WD:** 2,790 kg

3. DIMENSIONES

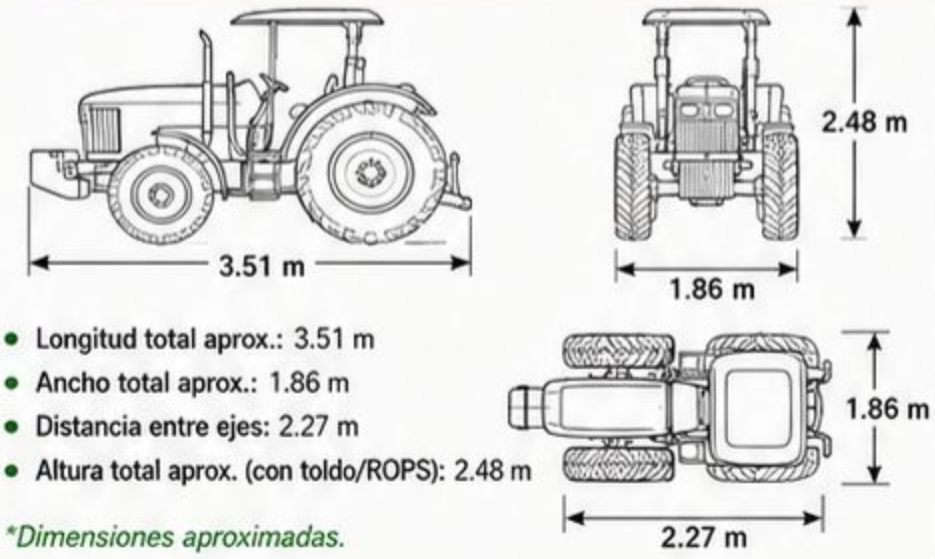

- Longitud total aprox.: 3.51 m
- Ancho total aprox.: 1.86 m
- Distancia entre ejes: 2.27 m
- Altura total aprox. (con toldo/ROPS): 2.48 m

**Dimensiones aproximadas.*

4. APLICACIONES

- Labranza y preparación del terreno
- Operación con implementos de 3 puntos
- Acarreo y tiro agrícola
- Corte y desbroce de áreas
- Trabajos generales en campo y mantenimiento

Ficha técnica elaborada con base en el número de serie proporcionado, observación visual del equipo y especificaciones de referencia del modelo identificado.

FICHA TÉCNICA

Rastrillo agrícola de 2 ruedas

Complemento para tractor agrícola John Deere



1. IDENTIFICACIÓN

Tipo de implemento:	Rastrillo hilerador / recolector de forraje
Marca identificada:	No visible
Modelo identificado:	No visible
Configuración visible:	2 ruedas rastreadoras con púas flexibles
Compatibilidad:	Tractor agrícola John Deere
Sistema visible:	Implemento agrícola de arrastre ligero / enganche agrícola

2. ESPECIFICACIONES PRINCIPALES (Valores aprox. / referenciales)

Número de ruedas:	2
Tipo de púas:	Acero flexible
Ancho de trabajo aprox.:	1.80 – 2.20 m
Diámetro de ruedas aprox.:	1.10 – 1.30 m
Material estructural:	Acero pintado
Accionamiento:	Mecánico por contacto con el suelo
Peso aprox.:	90 – 150 kg
Aplicación principal:	Hilerado y manejo de forraje

3. COMPONENTES VISIBLES

1. Bastidor tubular central
2. Ruedas rastreadoras de radios
3. Púas flexibles perimetrales
4. Centros / mazas de rueda
5. Soportes laterales
6. Barra central de conexión

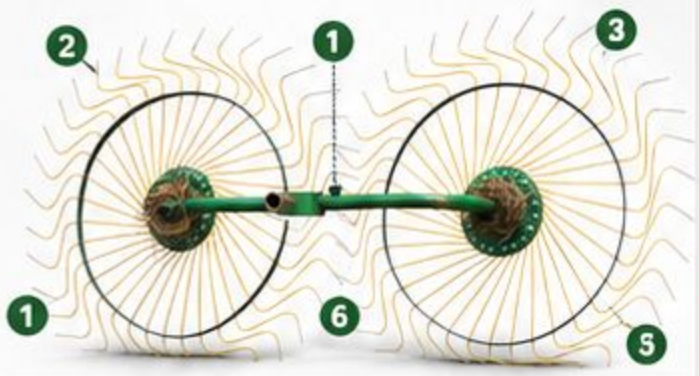

4. APLICACIONES

- Formación de hileras de heno o pasto
- Recolección y acomodo de forraje
- Manejo de residuos vegetales ligeros
- Limpieza superficial de parcelas
- Trabajo agrícola en áreas pequeñas o medianas

Ficha técnica elaborada con base en observación visual del implemento y datos de referencia del tipo de equipo. Las especificaciones pueden variar según configuración y adaptación del accesorio.

FICHA TÉCNICA

Arado de discos Frontier AD53

Complemento para tractor agrícola John Deere

JOHN DEERE

1. IDENTIFICACIÓN

- **Tipo de implemento:** Arado de discos agrícola
- **Marca identificada:** Frontier
- **Modelo visible:** AD53
- **Configuración visible:** 4 discos
- **Compatibilidad:** Tractor agrícola John Deere
- **Sistema de montaje:** Enganche de 3 puntos



2. ESPECIFICACIONES PRINCIPALES

(Valores aproximados)

Número de discos:	4
Diámetro de discos:	28 in (aprox.)
Ancho de trabajo:	1.10 m aprox.
Profundidad de trabajo:	32–42 cm aprox.
Potencia recomendada del tractor:	100–125 hp aprox.
Peso aproximado:	950 kg
Categoría de enganche:	Cat. II
Material estructural:	Acero de alta resistencia

3. COMPONENTES VISIBLES

- Bastidor principal
- Discos cóncavos
- Soportes portadiscos
- Cabezal de enganche
- Mecanismo de ajuste
- Elemento de apoyo lateral visible

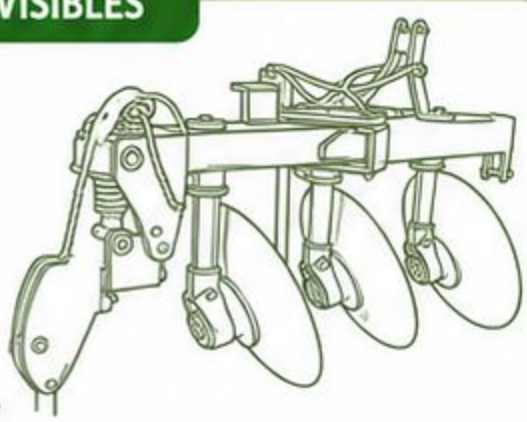

4. APLICACIONES

- Labranza primaria del terreno
- Incorporación de residuos de cosecha
- Apertura y preparación del suelo
- Control de maleza
- Trabajo en parcelas agrícolas

Ficha técnica elaborada con base en observación visual del implemento y datos de referencia del modelo identificado. Las especificaciones pueden variar según configuración y año.

FICHA TÉCNICA

Criba hechiza

Equipo para clasificación y separación de granos o materiales



1) IDENTIFICACIÓN

- **Tipo de implemento:** Criba hechiza (clasificadora de material)
- **Marca identificada:** No visible
- **Modelo identificado:** No visible
- **Configuración visible:** Criba inclinada con tolva de alimentación, malla de cribado y descarga inferior
- **Compatibilidad:** Tractores agrícolas
- **Sistema visible:** Transmisión por banda y motor auxiliar

2) ESPECIFICACIONES PRINCIPALES

Valores aproximados / referenciales

Tipo de trabajo:	Clasificación y separación de granos o materiales
Altura de descarga aprox.:	2.70 m
Longitud del área de cribado aprox.:	2.40 m
Ancho de trabajo aprox.:	1.20 m
Capacidad de manejo aprox.:	3–6 t/h
Accionamiento:	Motor auxiliar / transmisión por poleas
Material estructural:	Acero galvanizado y acero pintado
Peso aproximado:	280–420 kg
Tipo de montaje:	Implemento estacionario / de apoyo auxiliar

COMPATIBLE CON TRACTORES AGRÍCOLAS

CLASIFICACIÓN Y SEPARACIÓN EFICIENTE

TRANSMISIÓN POR POLEAS Y MOTOR AUXILIAR

ESTRUCTURA RESISTENTE Y DURADERA

3) COMPONENTES VISIBLES

- Torre elevadora vertical
- Boca de descarga superior
- Bastidor principal metálico
- Banda o superficie cribadora
- Tolva de alimentación
- Transmisión por poleas y bandas
- Motor auxiliar
- Soportes y patas de apoyo

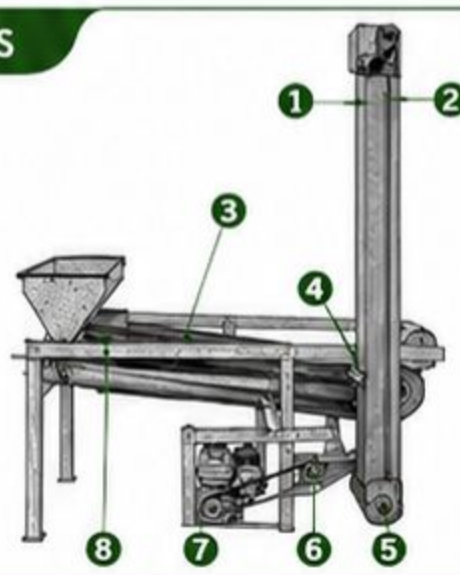

4) APLICACIONES

- ✓ Clasificación de granos y semillas
- ✓ Separación de impurezas y materiales
- ✓ Procesos de limpieza y selección
- ✓ Apoyo en labores agrícolas y poscosecha
- ✓ Uso en pequeñas y medianas unidades productivas

NOTA TÉCNICA: Ficha técnica elaborada con base en observación visual del equipo y datos referenciales. Las especificaciones pueden variar según adaptación, configuración y condiciones de operación.

FICHA TÉCNICA

JOHN DEERE

Picadora / Ensiladora de forraje JF 120

Complemento para tractor agrícola John Deere



IDENTIFICACIÓN

Tipo de implemento:	Picadora / ensiladora de forraje
Marca identificada:	JF
Modelo visible:	120
Configuración visible:	Implemento de arrastre / acoplado a tractor con tubo de descarga curvo
Compatibilidad:	Tractor agrícola John Deere
Sistema de accionamiento:	TDF del tractor

ESPECIFICACIONES PRINCIPALES

(Valores de referencia)

Potencia requerida en TDF:	65–95 hp
Rotación requerida en TDF:	540 RPM
Cantidad de cuchillas:	12
Cantidad de rotor:	1
Tamaños de picado:	24 regulaciones (2 a 36 mm)
Enganche:	Categoría II
Sistema de transmisión:	caja / cardán
Peso aproximado:	865 kg
Rendimiento:	hasta 35 ton/h
Tipo de trabajo:	corte, picado y descarga de forraje

COMPONENTES VISIBLES

- Boca de alimentación
- Campana o cabezal de entrada
- Tubo de descarga orientable
- Bastidor principal
- Sistema de enganche
- Conjunto de transmisión
- Conductos hidráulicos / mecanismos de ajuste

APLICACIONES

- Cosecha de maíz forrajero
- Picado de sorgo y pastos
- Elaboración de ensilaje
- Alimentación de ganado
- Trabajo agrícola intensivo

COMPATIBLE CON TRACTORES JOHN DEERE

CONFIANZA • EFICIENCIA • DESEMPEÑO

Ficha técnica elaborada con base en observación visual del implemento y datos de referencia del modelo identificado.
Las especificaciones pueden variar según configuración y año.

FICHA TÉCNICA

JOHN DEERE

Desbrozadora / Cortadora rotativa agrícola

Complemento para tractor agrícola John Deere

1 IDENTIFICACIÓN

- **Tipo de implemento:** Desbrozadora / cortadora rotativa agrícola
- **Marca identificada:** No visible
- **Modelo identificado:** No visible
- **Configuración visible:** Plataforma de corte rotativa de trabajo pesado
- **Compatibilidad:** Tractor agrícola John Deere
- **Sistema de enganche:** 3 puntos / TDF



2 ESPECIFICACIONES PRINCIPALES

Valores aproximados / referenciales

Ancho de trabajo aprox.:	1.80 – 2.10 m
Potencia recomendada del tractor:	45 – 75 hp
Accionamiento:	Toma de fuerza (TDF)
Velocidad TDF:	540 RPM
Número de cuchillas:	2
Altura de corte aprox.:	5 – 20 cm
Peso aproximado:	420 – 650 kg
Material estructural:	Acero reforzado
Tipo de trabajo:	Corte y desbroce de maleza, pasto y vegetación ligera

3 COMPONENTES VISIBLES

- Plataforma de corte
- Caja de transmisión central
- Flecha / eje cardán
- Bastidor superior
- Estructura de enganche de 3 puntos
- Patines laterales / refuerzos de borde



4 APLICACIONES

- Limpieza de maleza y pasto
- Mantenimiento de potreros y parcelas
- Desbroce en áreas agrícolas
- Conservación de caminos internos y linderos
- Trabajo de mantenimiento rural general

NOTA TÉCNICA

Ficha técnica elaborada con base en observación visual del implemento y datos referenciales del tipo de equipo. Las especificaciones pueden variar según configuración, adaptación y estado del accesorio.

FICHA TÉCNICA ///

MOLINO AZTECA

COMPLEMENTO PARA TRACTOR AGRÍCOLA

El Molino Azteca es un implemento diseñado para trabajar con tractor agrícola, ideal para la molienda de granos y forrajes secos. Su diseño robusto y eficiente garantiza un excelente rendimiento, durabilidad y facilidad de operación.



CARACTERÍSTICAS PRINCIPALES

- Molienda eficiente de granos y forrajes secos.
- Construcción robusta para trabajo rudo y continuo.
- Fácil operación y mantenimiento.
- Compatible con la mayoría de tractores agrícolas.
- Ideal para uso en el campo y en granjas.

APLICACIONES

- Molienda de granos (maíz, sorgo, trigo, etc.)
- Molienda de forrajes secos
- Alimentación animal
- Uso en granjas, ranchos y unidades de producción

VENTAJAS

- ✓ Alta capacidad de molienda.
- ✓ Cribas intercambiables para obtener el tamaño de partícula deseado.
- ✓ Diseño compacto y resistente.
- ✓ Larga vida útil y bajo costo de mantenimiento.
- ✓ Aprovecha al máximo la potencia del tractor.

REQUERIMIENTOS DEL TRACTOR

- Potencia mínima recomendada: 30 HP
- Potencia máxima recomendada: 60 HP
- Toma de fuerza (TDF): 540 rpm
- Tipo de enganche: 3 puntos, categoría I o II
- Transmisión: Cardán con clutch de seguridad



NOTA: La capacidad de producción puede variar según el tipo de material, humedad, tamaño de criba y potencia del tractor.

AZTECA